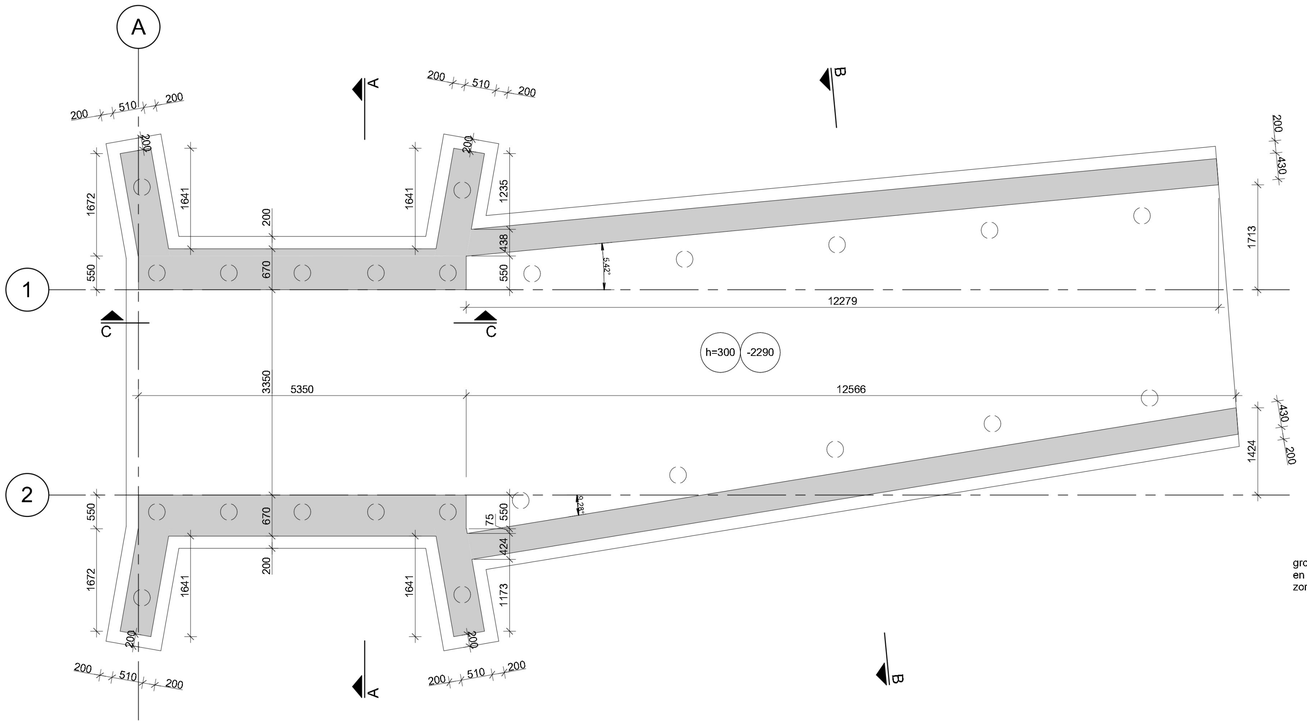

Ondervloer
1 : 50

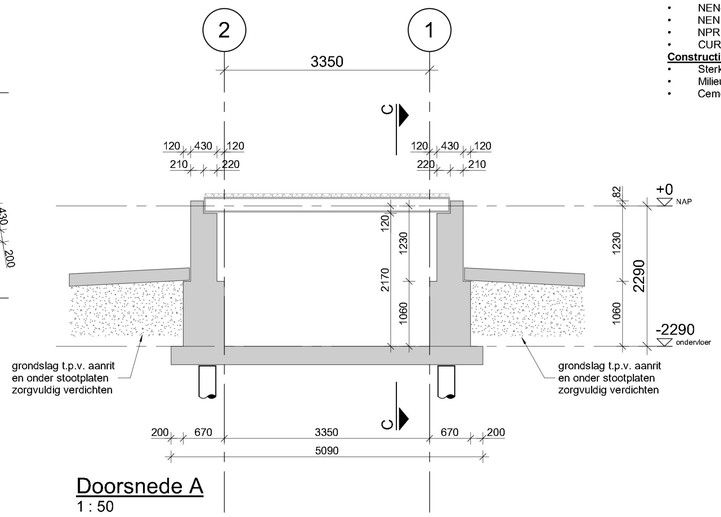

Doorsnede A
1 : 50

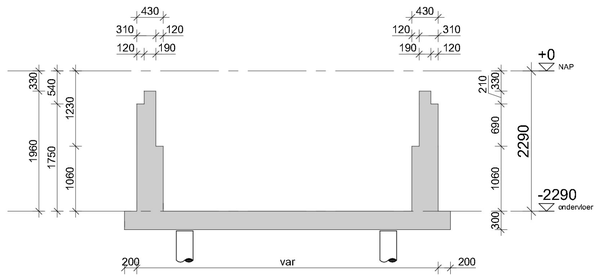

Doorsnede B
1 : 50

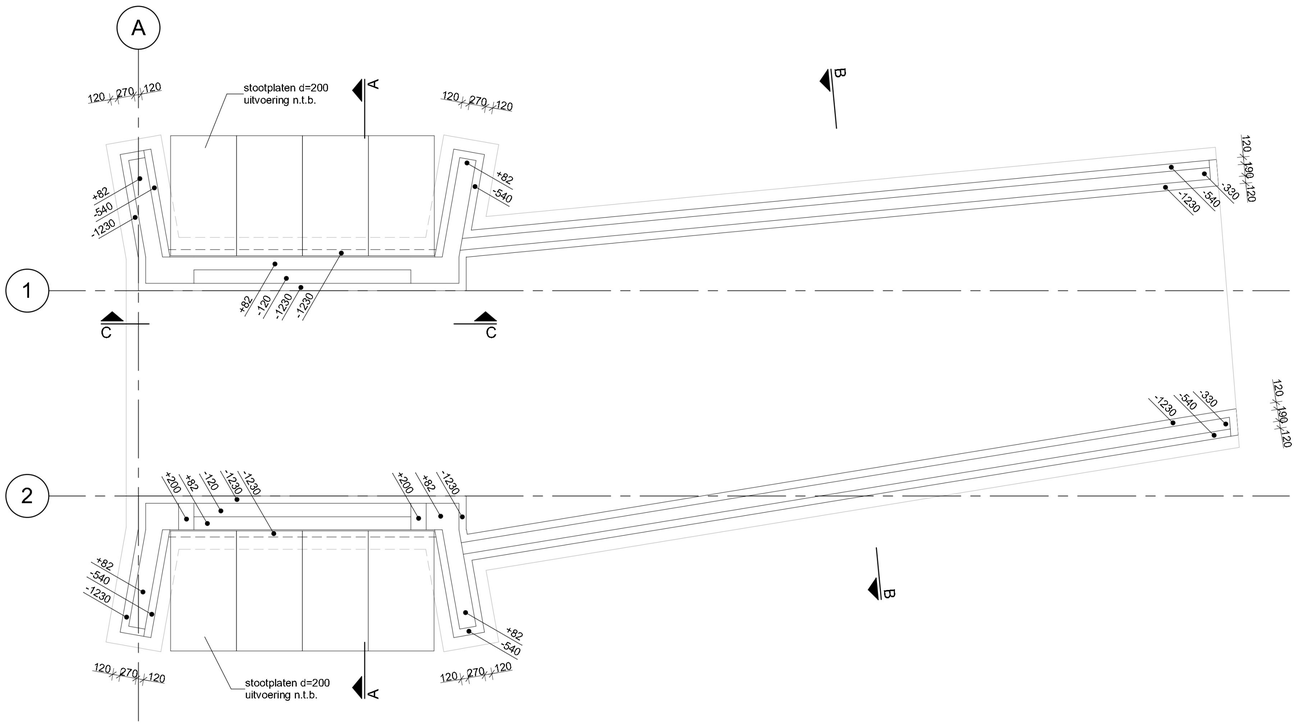

Begane grond
1 : 50

Renvooi

Van toepassing zijnde normen en richtlijnen

- NEN-EN 1990: Eurocode: Grondslagen van het constructief ontwerp.
- NEN-EN 1990/NB: Nationale bijlage.
- NEN-EN 1991: Eurocode 1: Belastingen op constructies.
- NEN-EN 1991/NB: Nationale bijlage.
- Voor (aanvullende) belastinggegevens, zie: 51364A-BR-001b

Peil:

- Peil = 0 = NAP
- GWS = NAP -1.06

- **Alle maten in het werk controleren!**

Betonconstructies

Van toepassing zijnde normen en richtlijnen:

- NEN-EN 1992: Eurocode 2: Ontwerp en berekening van betonconstructies.
- NEN-EN 1992: Eurocode 2/NB: Nationale bijlage
- NEN 6008: Betonstaal
- NPR 2053: Lassen en verbinden van betonstaal
- CUR-Aanbeveling 24: Krimparme cementgebonden mortels

Constructiebeton:

- Sterkteklasse, i.h.w.g.: C30/37
- Milieuklassen, i.h.w.g.: XD1 / XC3
- Cementtype: CEM III/B 42,5 N LH HS

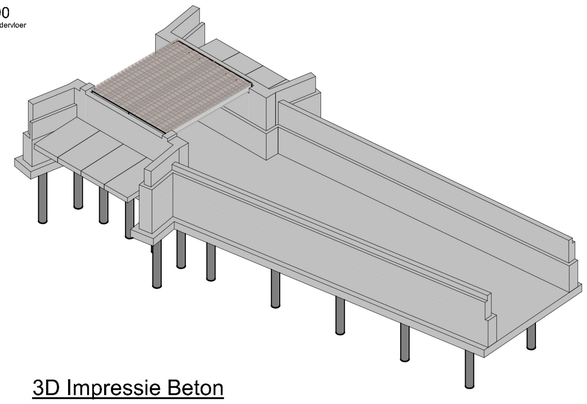

3D Impressie Beton

Revisie:	Omschijving:

Tekening: Beton - Plattegronden en doorsneden

Project:	Tekenaar:	Gemaakt:	Controle:	Vrijgave:
Restauratie Wilhelminabrug te Marken	T. v/d Brugge	TVB	RDG	JWA

Opdrachtgever:	Formaat:	Schaal:	Datum:
Prommenz b.v.	A1	1:50	12-05-2023

Architect:	Status:	Fase:
-	definitief	Technisch Ontwerp

Evers Partners Engineers
Havenstraat 85
1948 NP Beverwijk
088 - 01 16 500
info@everspartners.nl
everspartners.nl

Projectnummer: 51364
Tekeningnummer: TO-1102
Rev:

P:\Marken\Contract\Buitenstraat\3 Tekeningen EP\ncs\bIMarken_Buitenstraat_CON_R03.rvt